FOURNITURES À PRÉVOIR CM2

□ 1 classeur grand format plutôt souple de 2 cm d'épaisseur (4 anneaux)
□ **1** paquet de 12 intercalaires
□ 1 paquet de feuilles perforées format 21 x 29,7 à grands carreaux
□ 1 paquet de 100 pochettes plastique
□ 1 polypoche de 40 vues
□ 4 chemises cartonnées ou plastifiées à rabats, format 21 x 29,7 avec 2 élastiques : 1 bleue, 1 rouge, 1 jaune et 1 verte
□ 1 agenda
□ 1 trousse comprenant le matériel à compléter au cours de l'année

- 1 stylo plume avec des cartouches
- 3 effaceurs
- 8 crayons à bille (2 bleus, 2 noirs, 2 rouges et 2 verts)
- 4 crayons de bois
- 2 gommes
- 1 compas
- 2 correcteurs
- 2 surligneurs fluo
- Plusieurs colles
- 1 paire de ciseaux
- 1 taille crayons

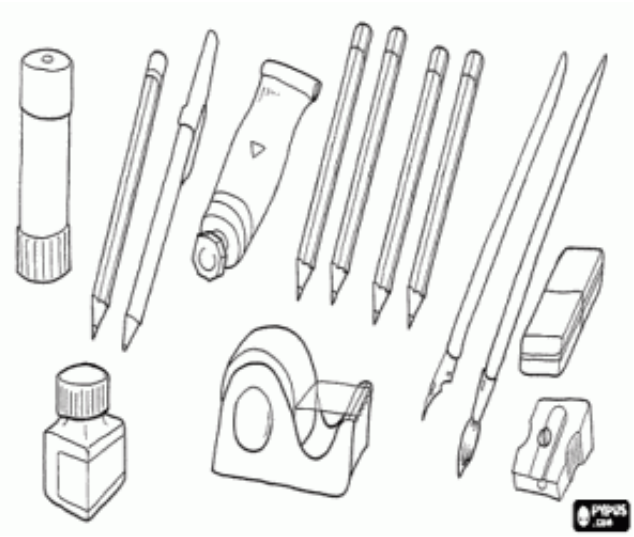

□ 1 trousse comprenant :

- des crayons de couleur
- des crayons feutres

□ 1 règle de 30 cm (pas de métal)
□ 1 équerre (pas de métal)
□ 1 ardoise blanche « Velleda » avec feutres (prévoir des réserves)
□ 1 calculatrice
□ 1 dictionnaire petit format
□ 2 boites de mouchoirs
□ 1 blouse
□ Prévoir du plastique pour couvrir les livres
□ une paire de chaussons (pas de peluches, s'il vous plait !)

<u>Le tout, évidemment, marqué au nom de l'enfant !</u>
Bon été !